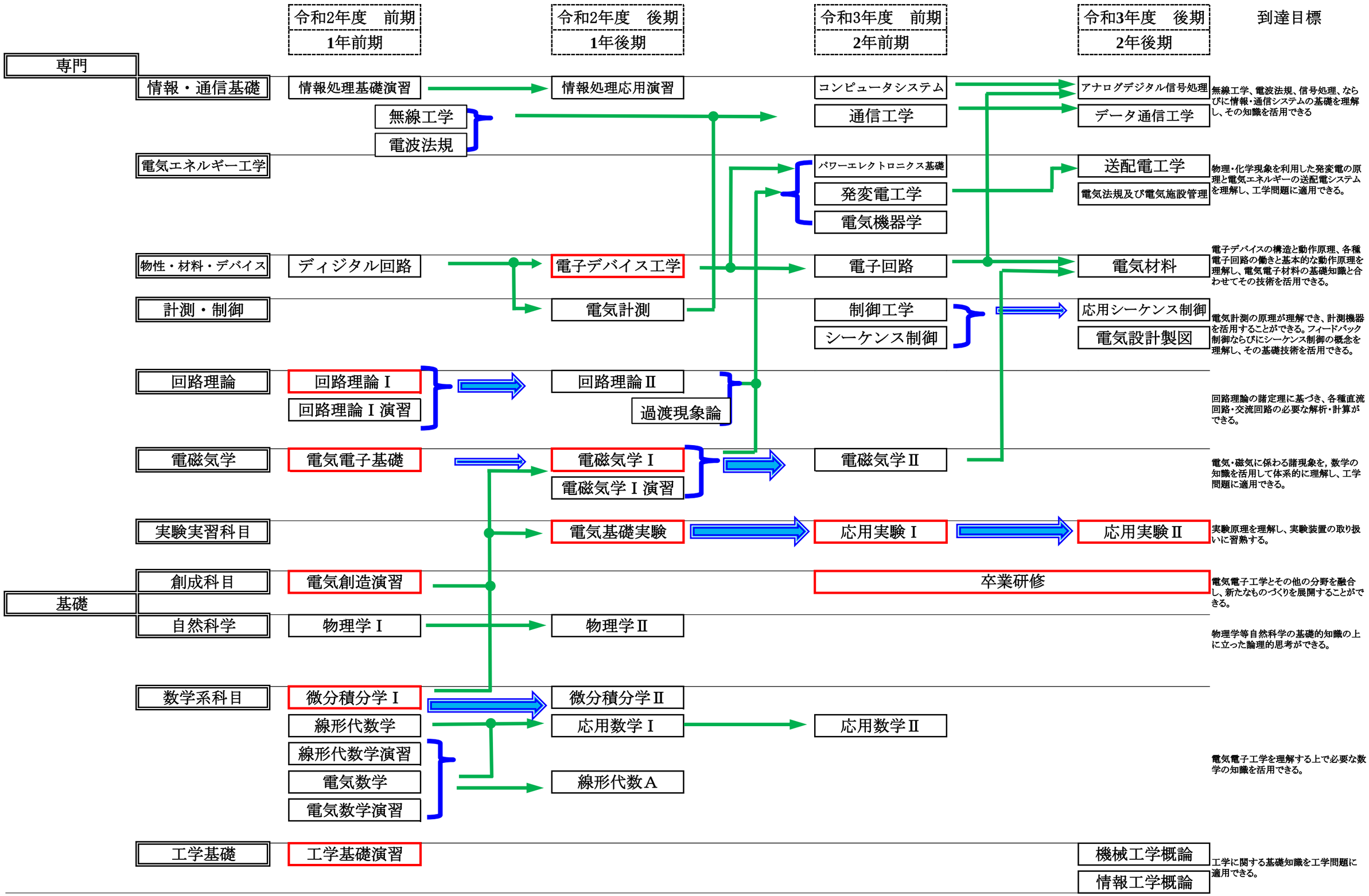令和2年度　電気電子工学科入学生　カリキュラム体系図